WHEEL LOCK®

ASE071

KIT SEGURIDAD PARA NEUMÁTICO AUXILIAR

NISSAN® MURANO® 2008->

LLANTA 18x7½J - CUBIERTA 245/60R18

CONTENIDO

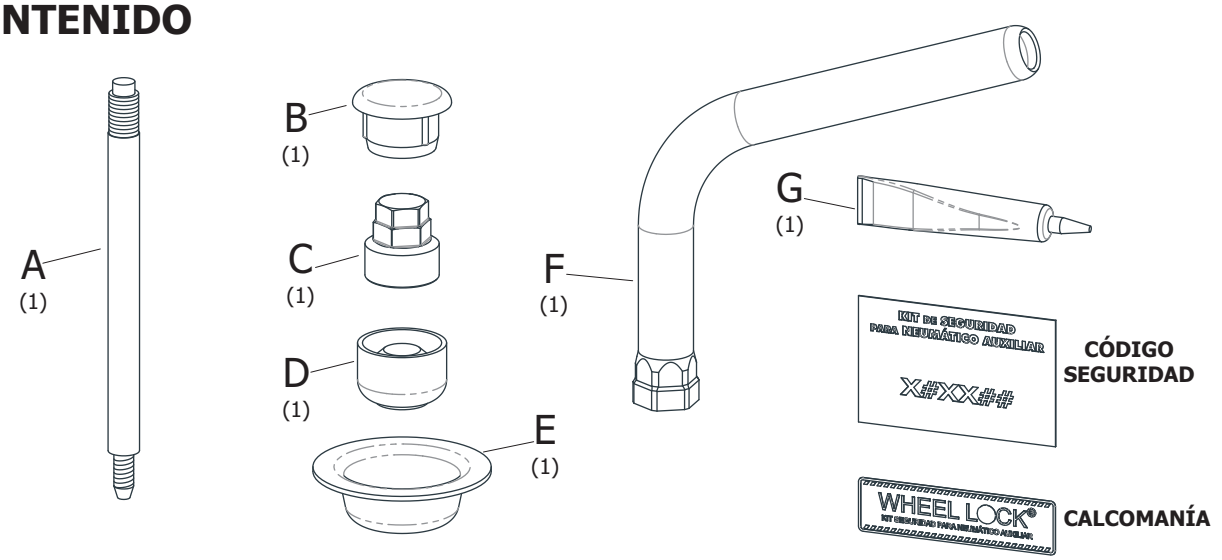

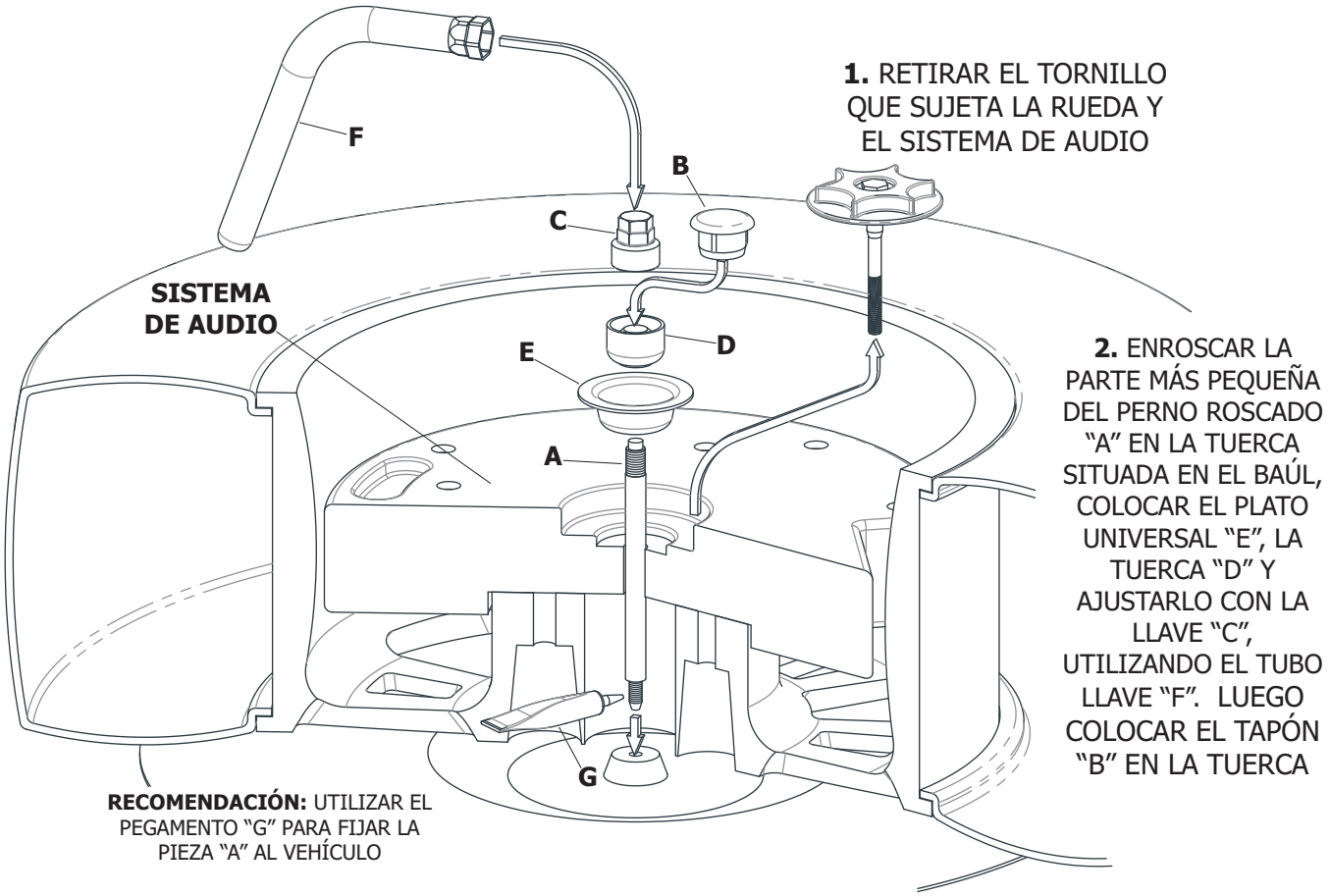

PRECAUCIÓN: GUARDAR LA LLAVE DE SEGURIDAD EN EL BOLSO PORTAHERRAMIENTAS Y, EN CASO DE PÉRDIDA, SOLICITAR UNA NUEVA MEDIANTE EL CÓDIGO IMPRESO EN LA TARJETA

WHEEL LOCK®
KIT SEGURIDAD PARA NEUMÁTICO AUXILIAR

ADHERIR LA CALCOMANÍA EN UN LUGAR VISIBLE (PARAGOLPES, PORTÓN TRASERO, LUNETA, ETC.)

Las marcas y modelos utilizadas sólo a modo ilustrativo en este documento son propiedad de sus respectivos titulares legítimos